ADAPTER BATERII SC/SX YOLCO DSC1B

OPIS PRODUKTU
Urządzenie służy do zasilania lodówek przenośnych Yolco, nieposiadających gniazda baterii modułowej serii SC, lub SX.

Specyfikacja techniczna:
- Prąd wejściowy: 10.9V/3A
- Prąd wyjściowy: 10.9V/3A
- Wymiary (D x S x W): 140 x 102 x 80mm
- Długość przewodu: 280-1200mm
- Waga netto: 340g

Zawartość opakowania:
- Adapter baterii SC/SX
- Instrukcja obsługi

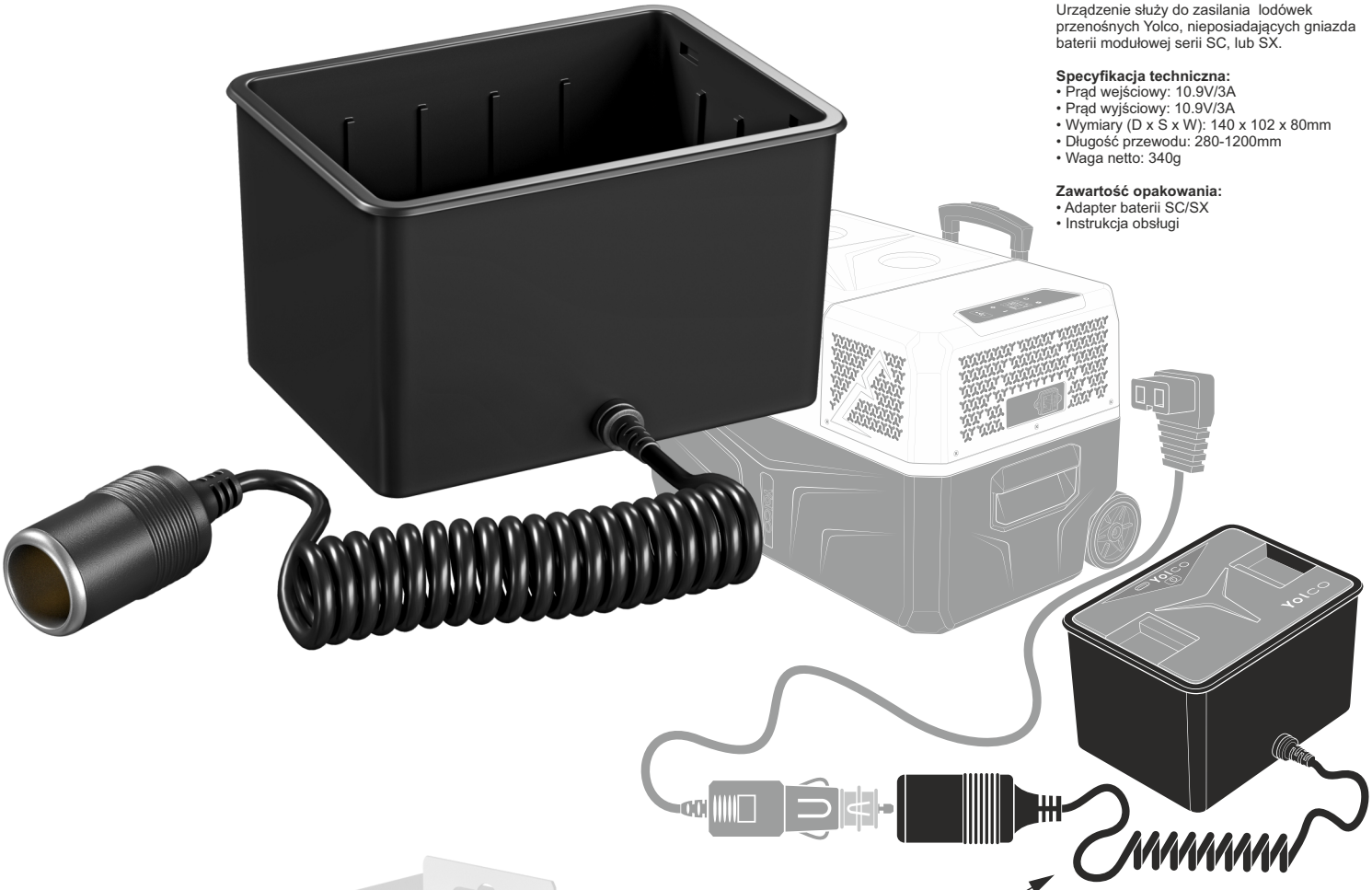

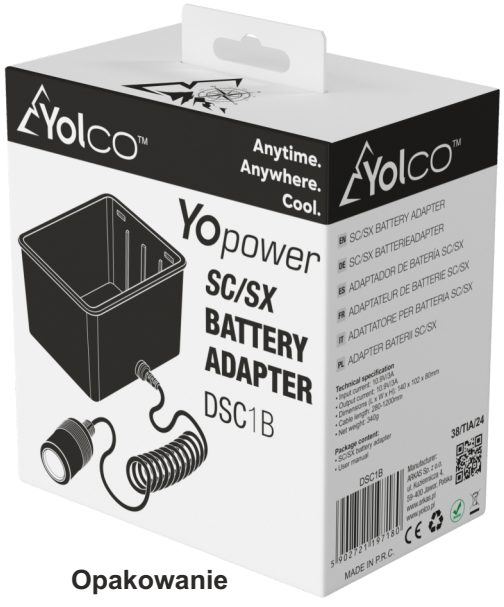

Opakowanie

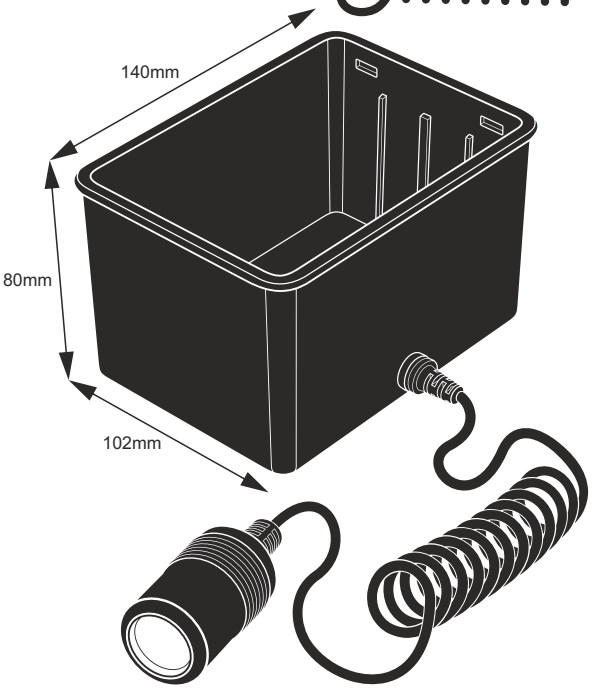

Instrukcja obsługi

MODEL	DSC1B
Wymiary opakowania jednostkowego	13,2(szer.) x 14,3(wys.) x 8,2cm(gł.)
Waga opakowania jednostkowego	0,4 kg
Materiał	-
Dostępne kolory	-
Ilość szt. w opakowaniu zbiorczym	-
Wymiary opakowania zbiorczego	-
Waga opakowania zbiorczego	-
Ilość szt. na palecie (180x120x80)	-

DSC1B

5 902721 197180

Kod EAN: 5902721197180

www.arkas.pl • www.yolco.pl
ARKAS Sp. z o.o. ul. Kuziennicza 4, 59-400 Jawor, Polska, tel: +48 76 871-19-74, fax: +48 76 870-21-45, e-mail: dzialhandlowy@arkas.pl